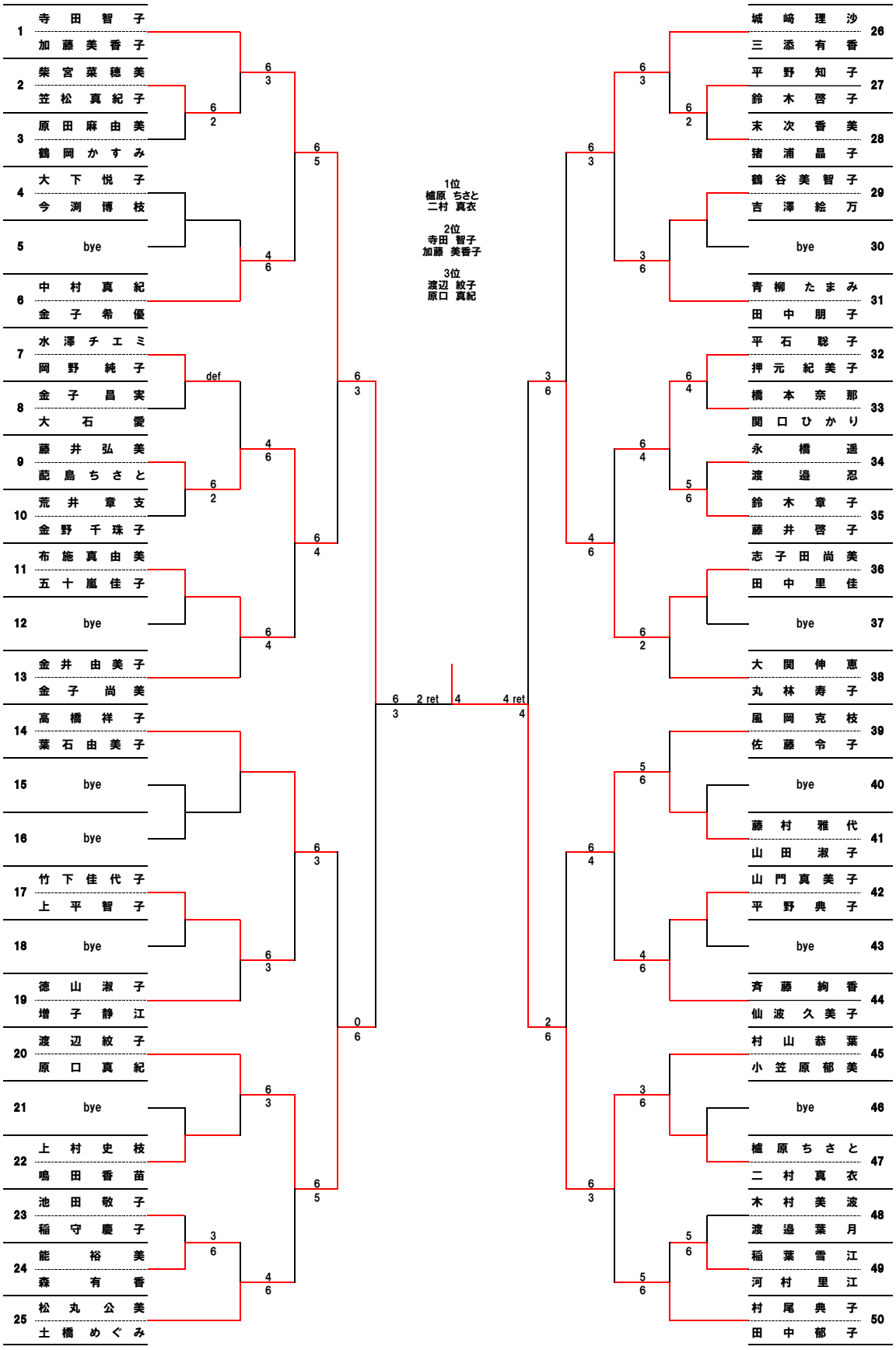4月4日（土） 初級、中級ダブルス大会　女子部門