2022年 9/23(金・祝) SC女子シングルス

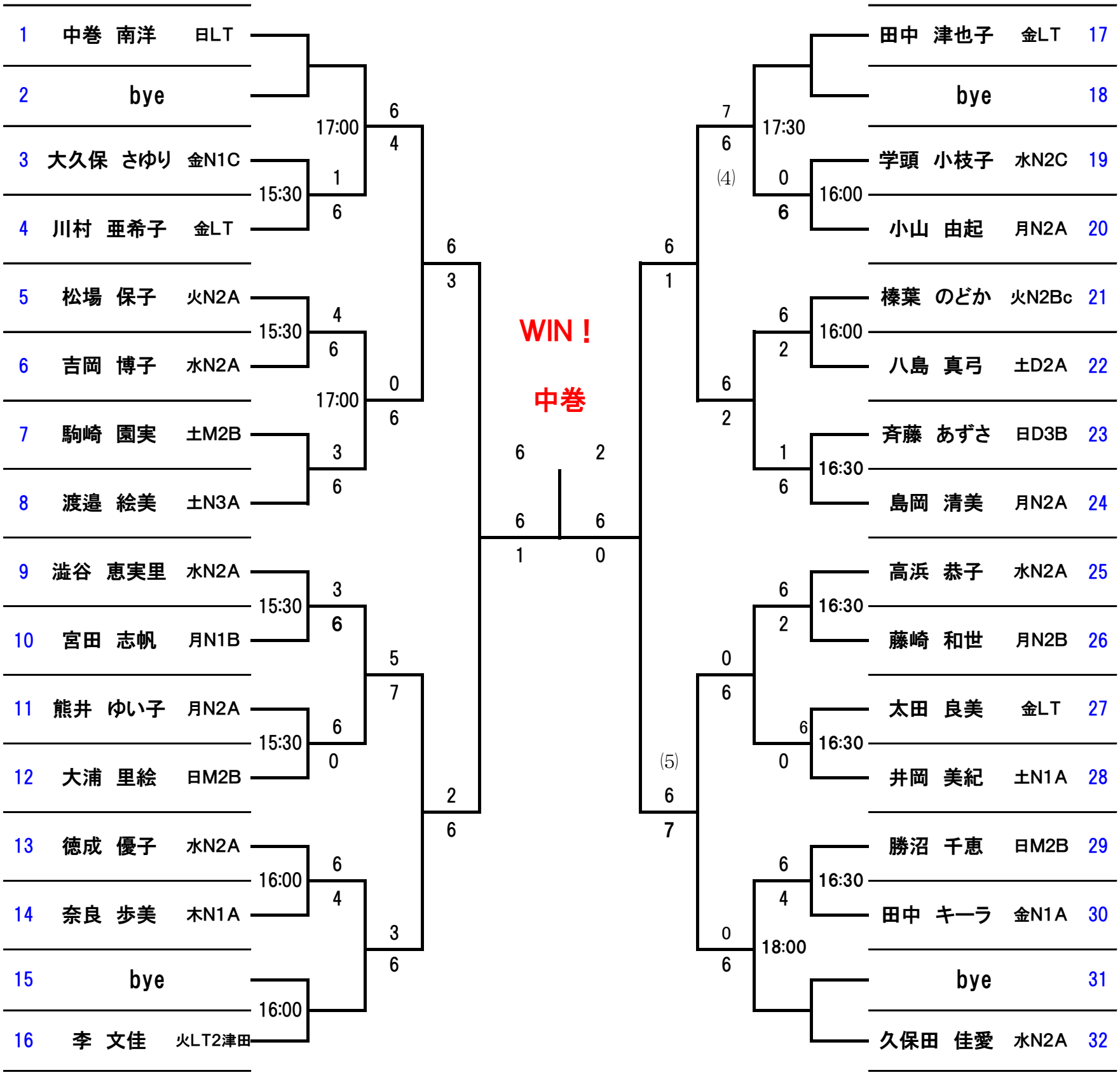

・1セットマッチノーアドバンテージ方式

・ドロー表に記載されている時間が集合時間です　集合時間までに大会本部にて受付を済ませて下さい

（※集合時間までに受付出来なければ、棄権とさせて頂きます）

・試合開始時間は集合時間より後ですが、集合時間直後になる事もあります　ウォーミングアップは済ませておいて下さい

テニス