11/4（祝・月）スクールチャンピオンシップ
ミックスダブルス大会　オープン部門

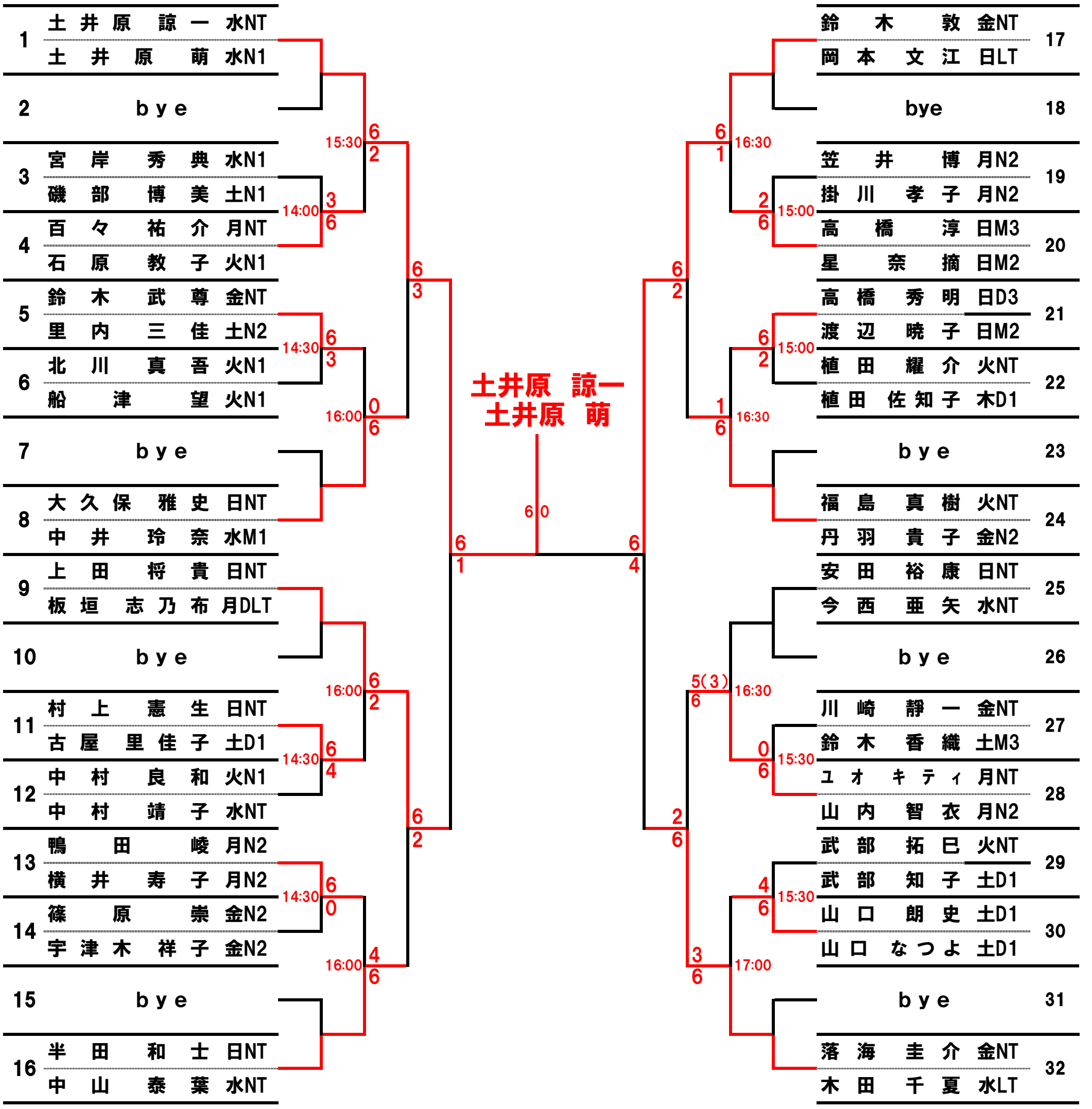

※ 6ゲーム先取（5－5タイブレーク）ノーアドバンテージ方式となります。

※ ウォームアップはサービス4本となります。

※ 試合開始前にDコートにて練習の時間を設けます。（練習を希望される方は集合時刻の30分前に集合してください）

※ 各選手の集合時刻は表記時間を御確認の上、表記時刻より前に受付を行って下さい。

※ 試合進行により試合開始時刻は遅れる場合がございます。